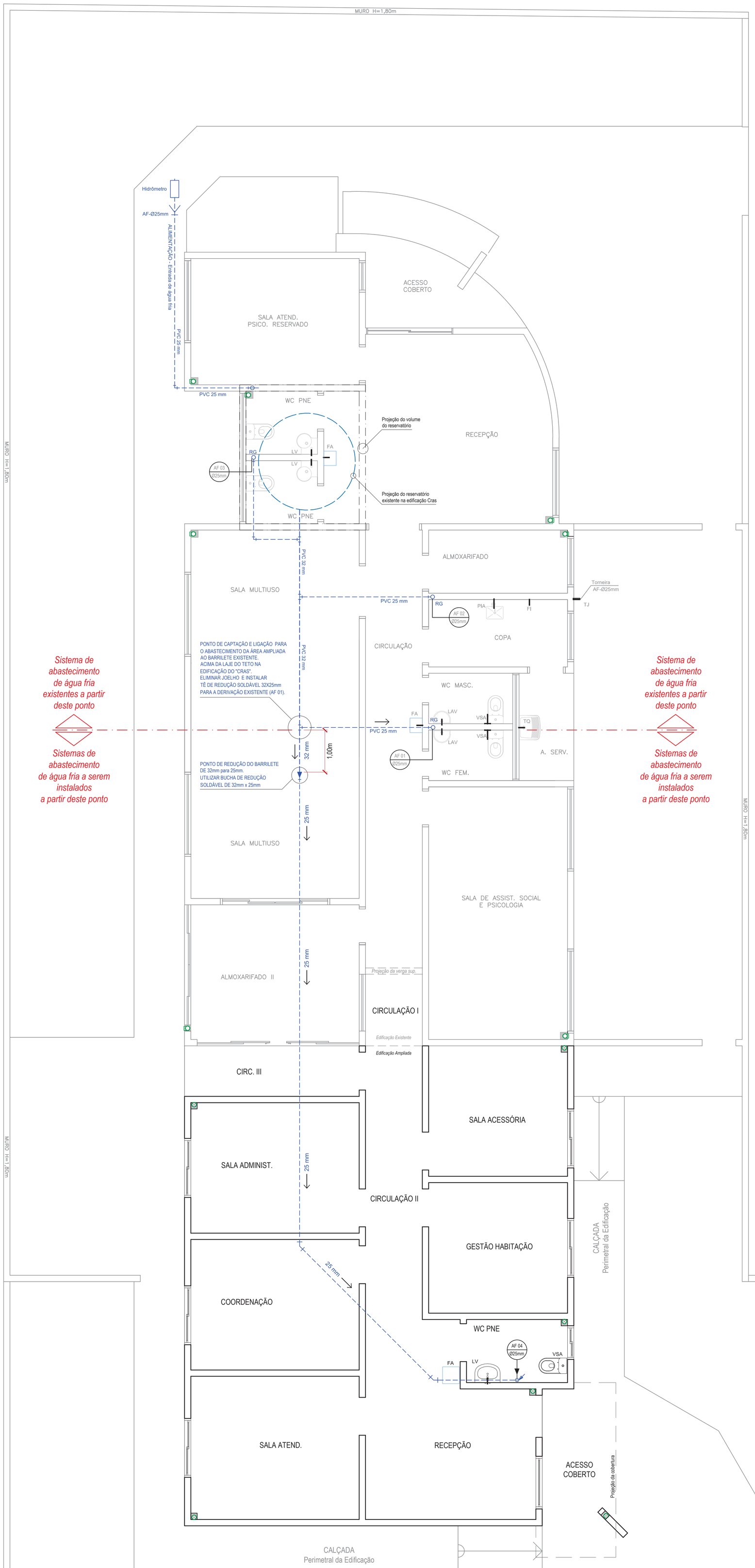

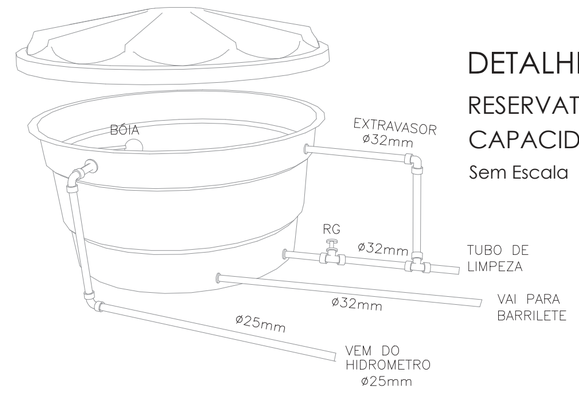

DETALHE
RESERVATÓRIO ESQUEMA
CAPACIDADE 2.000 LITROS
Sem Escala

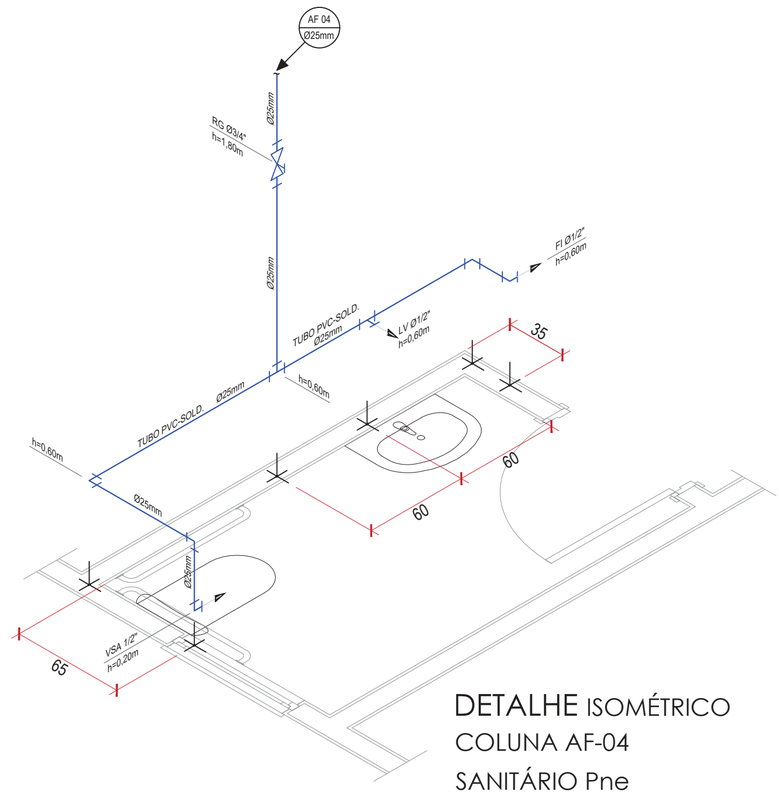

DETALHE ISOMÉTRICO
COLUNA AF-04
SANITÁRIO Pne
Escala 1/25

CONVENÇÕES DO DESENHO

	Hidrômetro
	Tubulação de Água Fria pela parede ou teto
	Tubulação de Água Quente pela parede ou teto
Ø / DN	Diâmetro nominal das peças
	Coluna de Água Fria
	Coluna de Água Quente
	Joelho 90º
	Joelho 45º
	Joelho com saída p/ baixo
	Joelho com saída p/ cima
	Joelho L.R. com bucha de latão 25x1/2"
	Curva 90º
	Curva 45º
	Tê 90º
	Tê com saída p/ baixo
	Tê com saída p/ cima
	Tê L.R. com bucha de latão 25x1/2"
	Luva
	Luva L.R. com bucha de latão 25x1/2"
	Cruzeta
	Registro de Esfera Soldável PVC
	Registro de Esfera Roscável PVC
	Registro de Gaveta (base metálica e roscável)
	Registro de Pressão (base metálica e roscável)
	Bucha de Redução
	União Soldável
	União Roscável
	Ponto de Água
	Bomba Hidráulica - Recalque
	Válvula de Retenção PVC Soldável

QUADRO DE LEGENDAS

HIDR.	Hidrômetro da Concessionária
Ø / DN	Diâmetro Nominal das Peças e Tubulações
ALIM.	Tubulação de Alimentação
DIST.	Tubulação de Distribuição
VR	Válvula de Retenção
TB	Torneira de Bóia
AF	Coluna de Água Fria
AQ	Coluna de Água Quente
LV	Lavatório
VS	Vaso Sanitário
VSA	Vaso Sanitário com Caixa Acoplada
CH	Chuveira
DH	Ducha Higiênica
PIA	Pia de Cozinha
FA	Filtro de Água / Bebedouro
MLL	Máquina de Lavar Louça
GE	Geladeira
PE	Ponto de água de Espera (com plug roscável)
TQ	Tanque de Lavar Roupas
MLR	Máquina de Lavar Roupas
TJ	Torneira de Jardim
PR	Pressurizador (peça acoplada ao ponto d'água)
Bh	Bomba Hidráulica - Recalque
RE	Registro de Esfera PVC
RG	Registro de Gaveta
RP	Registro de Pressão



Tubulação Desce Coluna Água Fria 1 Diâmetro 25mm

Tubulação Sobe Coluna Água Quente 2 Diâmetro 3/4"

OBSERVAÇÕES E APROVAÇÃO:

*** LER ATENTAMENTE O MEMORIAL DESCRITIVO ANEXO**

CONVENÇÕES DO DESENHO

- Sistema de Esgoto Pluvial
- Sistema de Esgoto Sanitário
- Sistema de Água Fria

PLANTA BAIXA ÁGUA FRIA
SISTEMA DE ABASTECIMENTO DE ÁGUA
Escala 1/50

PROJETO HIDRÁULICO - ÁGUA FRIA

RESP. TÉCNICO :
CARLOS AUGUSTO SCUSSEL:03153575969
Assinado de forma digital por CARLOS AUGUSTO SCUSSEL:03153575969 Dados: 2025.11.13 11:40:58 -03'00'
CARLOS AUGUSTO SCUSSEL
Arquiteto e Urbanista - CAU nº A151733-3

PROJ. E GRAFICAÇÃO:
CARLOS AUGUSTO SCUSSEL
Arquiteto e Urbanista - CAU nº A151733-3

PROPRIETÁRIO:
MUNICÍPIO DE COCAL DO SUL
CNPJ: 95.778.056/0001-88

ENDEREÇO :
RUA JAIME ELIAS E RUA SILVESTRO BORTOLATTO, SN, BAIRRO JD. ITÁLIA - COCAL DO SUL - SC

CONTEÚDO:
PLANTA BAIXA - SISTEMA DE ABASTECIMENTO DE ÁGUA FRIA - DETALHAMENTOS

ESCALA:	DATA:	REV.:	OBRA:
INDICADA	AGO / 2025	00	AMPLIAÇÃO E REFORMA - GESTÃO CRAS & CAD.ÚNICO

PRANCHA: 01/01

ÁREA CONST. EXISTENTE (REFORMA):	ÁREA CONSTRUÍDA A AMPLIAR:	ÁREA CONSTRUÍDA TOTAL:
165,30 m²	110,27 m²	275,57 m²

OBSERVAÇÕES DE PROJETO: